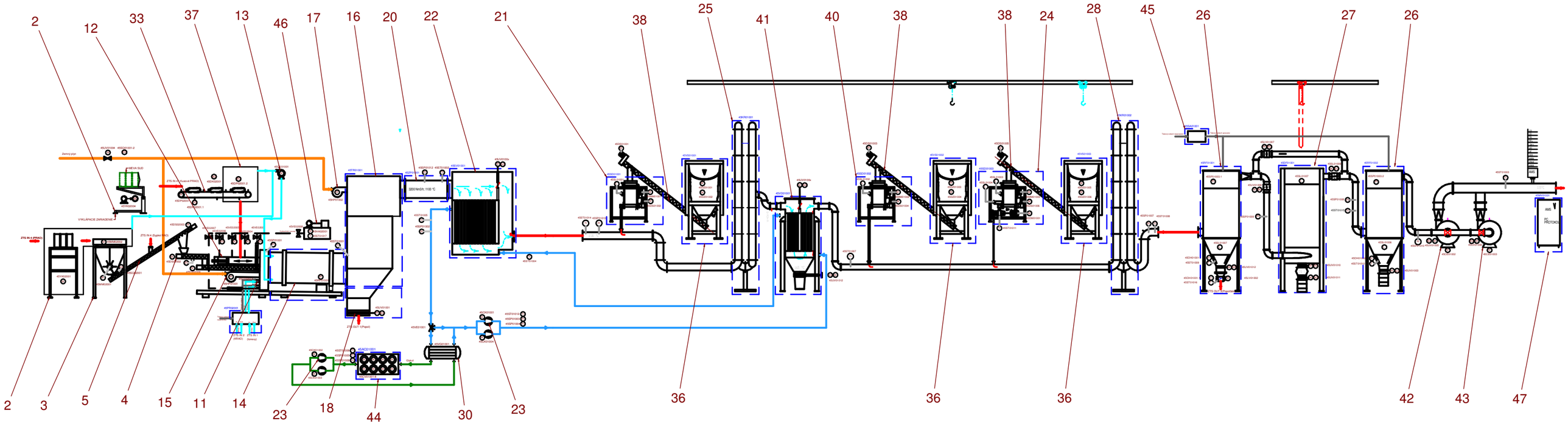

OZN.	POPIS ZARIADENIA		OZN.	POPIS ZARIADENIA	POČET	OZN.	POPIS ZARIADENIA	POČET	OZN.	POPIS ZARIADENIA	POČET	OZN.	POPIS ZARIADENIA	POČET	OZN.	POPIS ZARIADENIA	POČET	OZN.	POPIS ZARIADENIA	POČET	OZN.	POPIS ZARIADENIA	POČET	OZN.	POPIS ZARIADENIA	POČET	OZN.	POPIS ZARIADENIA	POČET
5	ŠKMÝ ŠNEKOVÝ DOPRAVNÍK	1	10			15	HORÁK ROTAČNEJ PECE	1	20	ŽIAROVÉ POTRUBIE	1	25	KONTAKTOR - REAKTOR	2	30	DOSKOVÝ VÝMENNÍK	1	35			40	DÁVKOVAČ SORBENTU II ($Ca(OH)_2$)	1	45	ADSORPČNÁ SUŠIČKA VZDUCHU	1	50		
4	HORIZONTÁLNY ŠNEKOVÝ DOPRAVNÍK	1	9			14	ROTAČNÁ PEC S HLAVOU	1	19			24	DÁVKOVAČ SORBENTU III (C)	1	29			34			39			44	ATMOSFERICKÝ CHLADIČ	1	49		
3	HOMOGENIZAČNÁ MIEŠAČKA ODPADOV	1	8			13	VENTILÁTOR	2	18	UZÁVER S VÝPADOM POPOLA	1	23	OBEHOVÉ TEPLOVODNÉ ČERPADLO	4	28			33	PÁSOVÝ DOPRAVNÍK KUSOVÉHO ODPADU	1	38	BEZOSÝ ŠPIRÁLOVÝ DOPRAVNÍK SORBENTU	3	43	SPALINOVÝ VENTILÁTOR HAVARIJNÝ	1	48		
2	VYKLÁPACIE ZARIADENIE	2	7			12	DÁVKOVACIE ZARIADENIE PEVNÉHO ODPADU	1	17	HORÁK TERMOREAKTORA	1	22	TEPLOVODNÝ SPALINOVÝ VÝMENNÍK	1	27	DIOXINOVÝ KAPACITNÝ FILTER	1	32			37	ODSÁVANÝ BOX	1	42	SPALINOVÝ VENTILÁTOR PREVÁDZKOVÝ	1	47	AUTOMATICKÉ MERANIE SPALÍN	1
1			6			11	DÁVKOVACIA TRYSKA KVAPALNÉHO ODPADU	1	16	TERMOREAKTOR	1	21	DÁVKOVAČ SORBENTU I ($NaHCO_3$)	1	26	TKANINOVÝ RUKÁVOVÝ FILTER	2	31			36	VYPRAZDŇOVACIA STOLICA SORBENTU	2	41	VÝMENNÍK DOCHLADENIA SPALÍN	1	46	HYDRAULICKÝ AGREGÁT ROTAČNEJ PECE	1